2013.4.1現在

平成25年度　組 織 図

【市長部局】

- 市　長
  - 副 市 長
    - 会計管理者
      - 会　計　課
        - 出納係
    - 総　務　部
      - 総　務　課
        - 総務係
        - 文書法規係
        - 地域協働係
      - 財　政　課
        - 財政係
      - 人事行政課
        - 人事給与係
        - 行政改革推進係
        - 電算処理係
      - 財産管理課
        - 財産管理係
        - 施設管理係
      - 税　務　課
        - 管理係
        - 市民税係
        - 家屋係
        - 土地係
        - 納税係
        - 滞納整理係
      - 工事契約検査室
        - 工事契約検査係
      - 羽地支所
        - 地域係
      - 久志支所
        - 地域係
      - 屋部支所
        - 地域係
      - 屋我地支所
        - 地域係
    - 企画部
      - 企画調整課
        - 企画調整係
        - 統計係
      - 広報渉外課
        - 秘書広報係
        - 基地対策係
      - 金融・情報特区推進室
        - 金融・情報特区担当
      - 環境対策課
        - 環境保全係
        - 環境衛生係
        - 環境政策係
    - こども家庭部
      - こども政策課
        - こども政策係
        - 児童センター
          - 保育所　瀬嵩　10
      - 家庭政策課
        - 家庭支援係
        - 母子保健係
    - 市民福祉部
      - 社会福祉課
        - 庶務係
        - 保護係
        - 障害福祉係
      - 介護長寿課
        - 高齢福祉係
        - 介護認定係
        - 介護保険料係
      - 健康増進課
        - 健康づくり係
      - 国民健康保険課
        - 保険給付係
        - 保険税係
      - 市　民　課
        - 記録係
        - 窓口係
        - 年金係
    - 産　業　部
      - 産業振興課
        - 庶務係
        - 産業計画係
        - 産業生産振興係
      - 産業建設課
        - 農業土木係
        - 林務水産係
      - 商工観光課
        - 商工係
        - 観光係
      - PT
    - 建　設　部
      - 建設計画課
        - 庶務係
        - 計画係
        - 区画整理係
      - 建設土木課
        - 土木係
        - 公園街路係
        - 管理係
      - 建築住宅課
        - 建築係
      - 用　地　課
        - 用地補償係
    - 水　道　部
      - 下水道課
        - 業務係
        - 建設係
        - 管理係

（水道事業管理者）

【水道事業部局】

- 水　道　部
  - 業　務　課
    - 庶務係
    - 業務係
    - 企画経営係
  - 施　設　課
    - 建設係
    - 管理係
    - 浄水係

2013.4.1現在

平成25年度　組 織 図
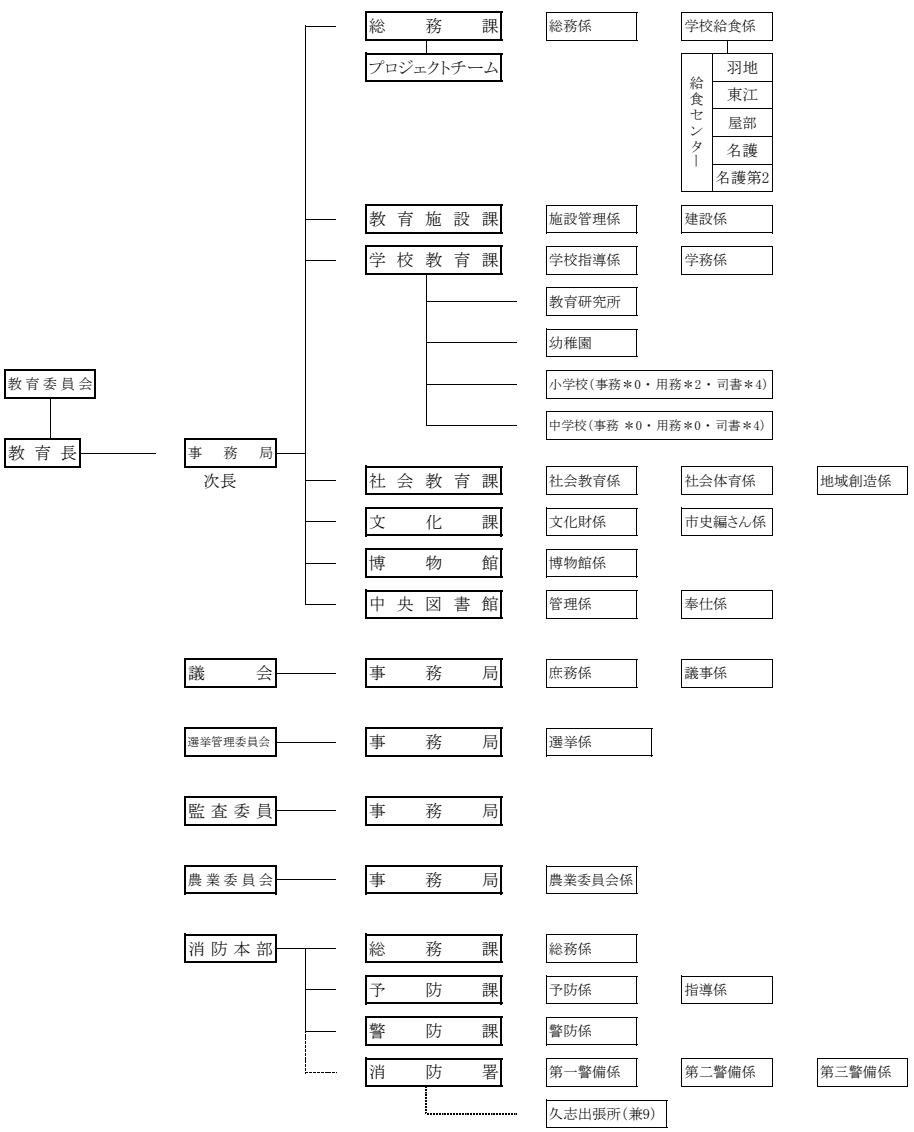
【委員会等の部局】